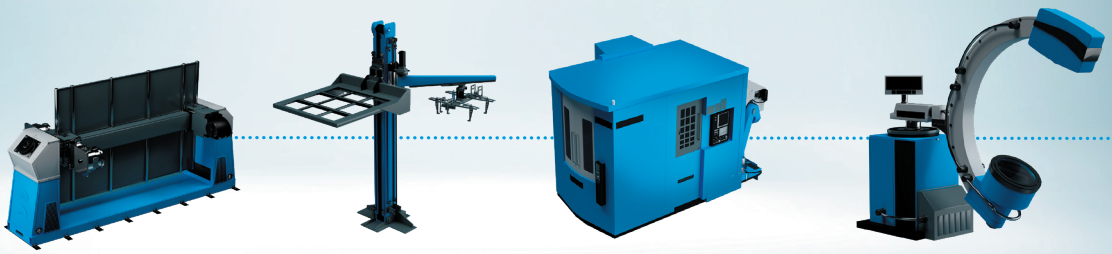

Neco® - Präzisionsgetriebe

Kompakt, robust, präzise

NEU

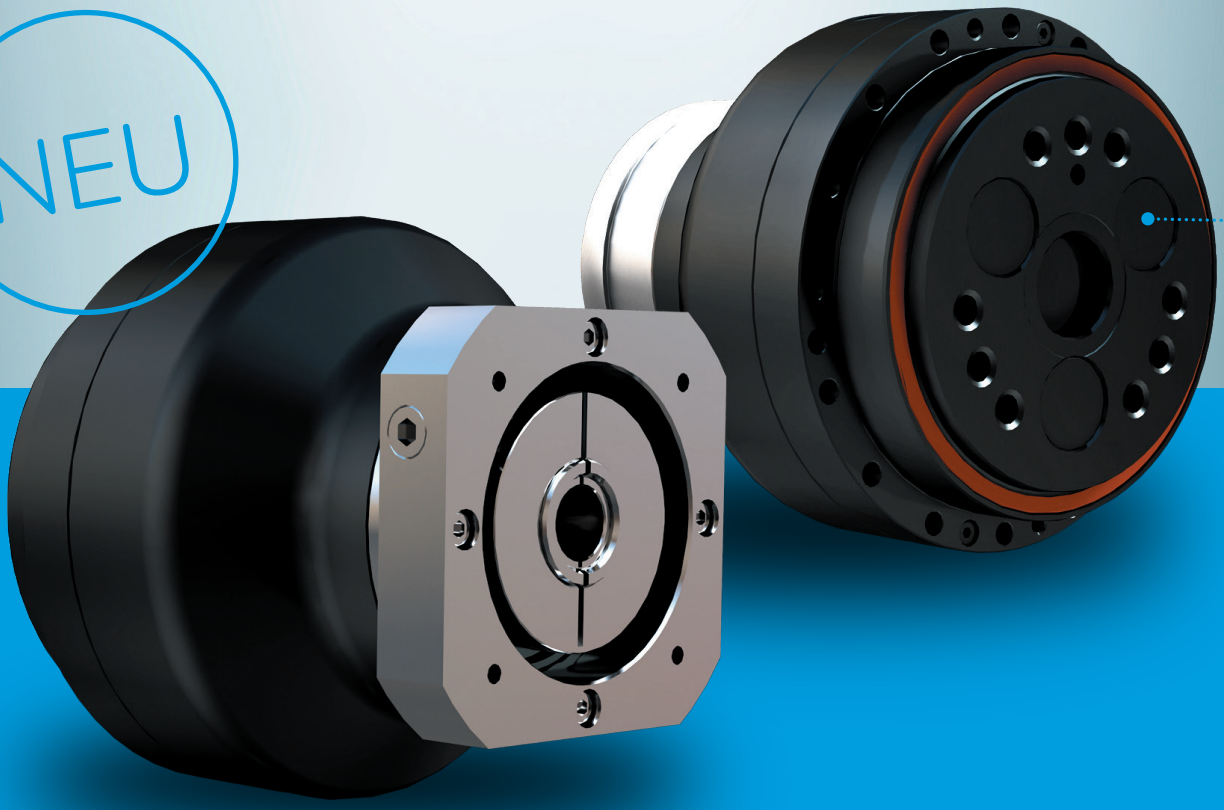

Nabtesco

Willkommen in der neuen Neco®-Welt

Die Vorteile

- Extreme Präzision (Hystereseverlust = 0,5 arc.min)
- Überlastsicherheit (500 % vom Nennmoment)
- Wirtschaftliche Plug-and-Play-Lösung
- Modulares System
- Ganzheitlicher Korrosionsschutz
- Cleanes, geschlossenes Design
- Maximale Flexibilität bei der Motoranbindung
- Dynamischere Zyklen dank Low-Inertia-Klemmring
- Minimaler Konstruktions- und Montageaufwand
- Langlebig und wartungsarm

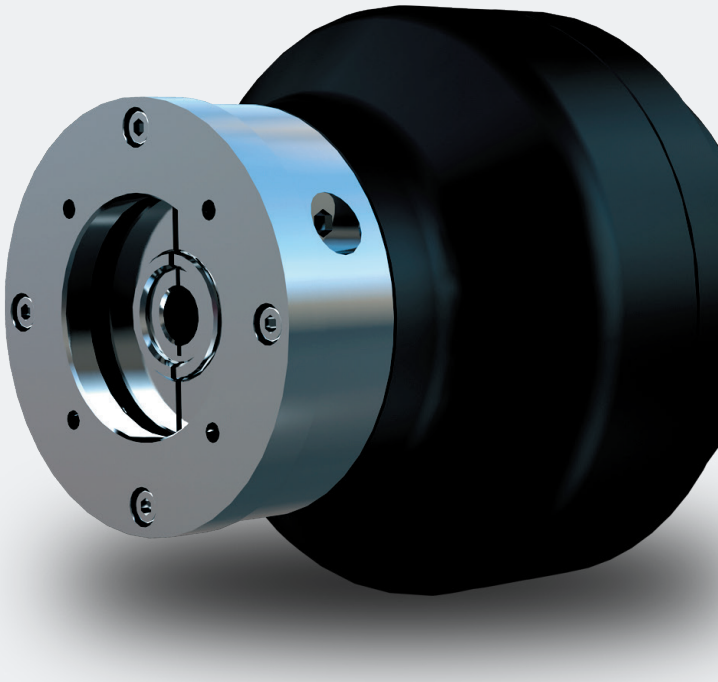

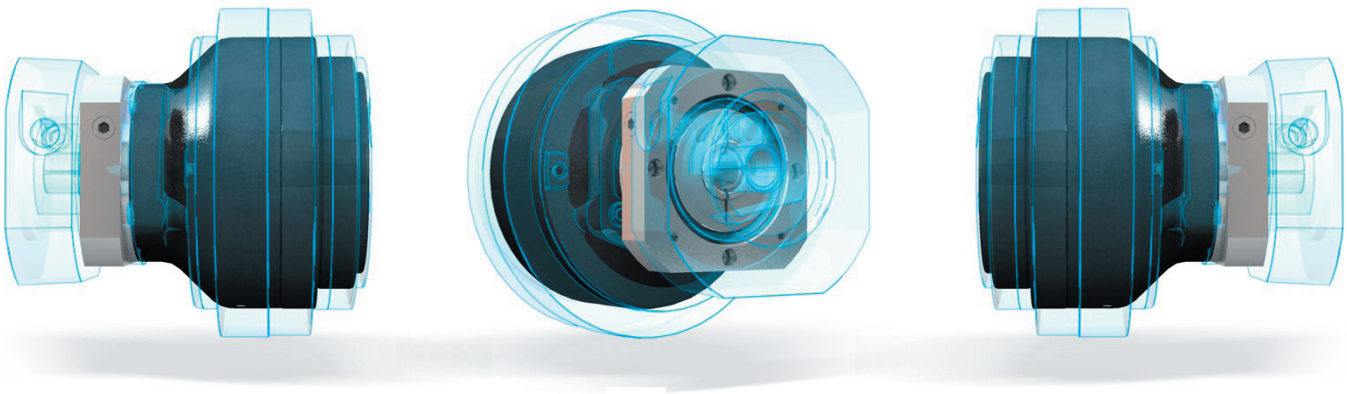

Die Servogetriebe der neuen **N**eco®-Serie basieren auf den Getriebeeinheiten der RH-N-Serie. Sie bieten eine hohe Leistungsdichte, einen äußerst effektiven Korrosionsschutz sowie maximale Flexibilität bei der Motoranbindung – und das im edlen Design und bei kompakter Bauweise. Darüber hinaus hat Nabtesco ein modulares System entwickelt, dass es dem Kunden ermöglicht, schnell und einfach sein Wunschgetriebe zu konfigurieren.

Die **N**eco®-Servogetriebe erreichen eine hohe Präzision mit einem Hystereseverlust von lediglich 0,5 arc.min und sind dank doppelt gelagerter Exzenterwellen sowie der gelagerten Antriebswelle extrem robust. Die Motorwellenadaption erfolgt über einen Radialklemmring in Low-Inertia-Ausführung. Dieser reduziert die Trägheit auf der Motorwelle um bis zu 39 % Prozent und ermöglicht so extrem dynamische Zyklen.

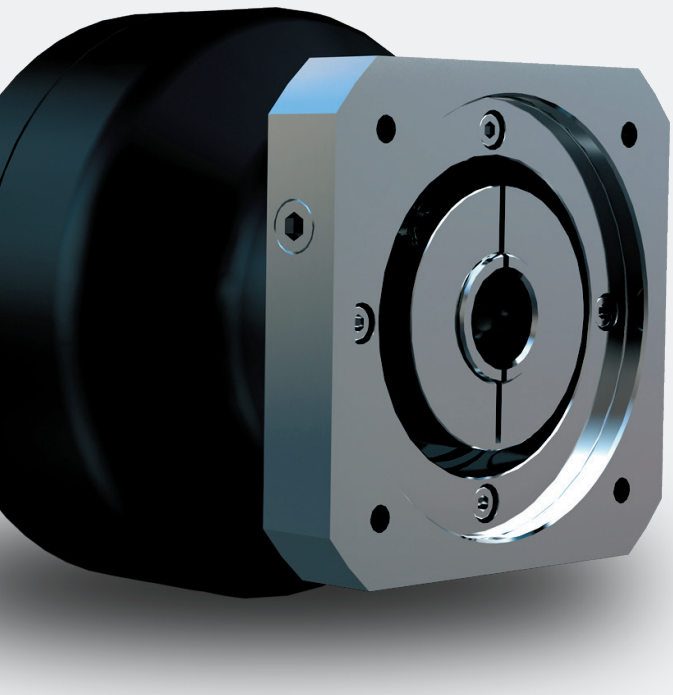

Erleben Sie Getriebe neu – it's so easy

Easy to find:
Schneller zum passenden Zykloidgetriebe mit dem neuen Quickfinder

Easy to size:
Konfigurieren Sie Ihr Wunschgetriebe schnell und einfach auf der Website in nur 3 Schritten (siehe Folgeseiten)

Easy to handle:
Mit dem QR-Code auf den Getrieben erhalten Sie direkten Zugang zu Manual-Videos, Betriebsanleitungen sowie Live-Support

Innovatives, leistungsfähiges Getriebekonzept

Einbaufertig und anwenderfreundlich

Risikominimierung durch Blackbox-Ansatz

Zykloidgetriebe – das Funktionsprinzip

Zykloidgetriebe bieten unschlagbare Vorteile

Die zweistufige Untersetzung der Zykloidgetriebe macht Lösungen von Nabtesco so erfolgreich. Der Grund: Durch die doppelten Kurvenscheiben wird die Drehzahl reduziert (Reduziergetriebe). Das zweistufige Untersetzungsprinzip und die geringe Massenträgheit vermindern Vibrationen. Dank der Rollen-Exzenterkonstruktion verteilt sich die Kraft zudem sehr gleichmäßig, was für minimalen Hystereseverlust und enorme Widerstandsfähigkeit gegen Schockbelastungen sorgt. Daher sind Zykloidgetriebe ebenso vielseitig wie widerstandsfähig.

Der Antriebs- bzw. Servomotor ist über ein Ritzel mit der Stirnradstufe des Getriebes verbunden – die Drehgeschwindigkeit verringert sich an dieser Stelle im Verhältnis der Untersetzung zwischen Ritzel und Planetenrad. Die Planetenräder sind mit Exzenterwellen verbunden, die über Nadellager die Kurvenscheiben antreiben. Diese Kurvenscheiben rotieren innerhalb des mit Bolzen ausgekleideten Gehäuses.

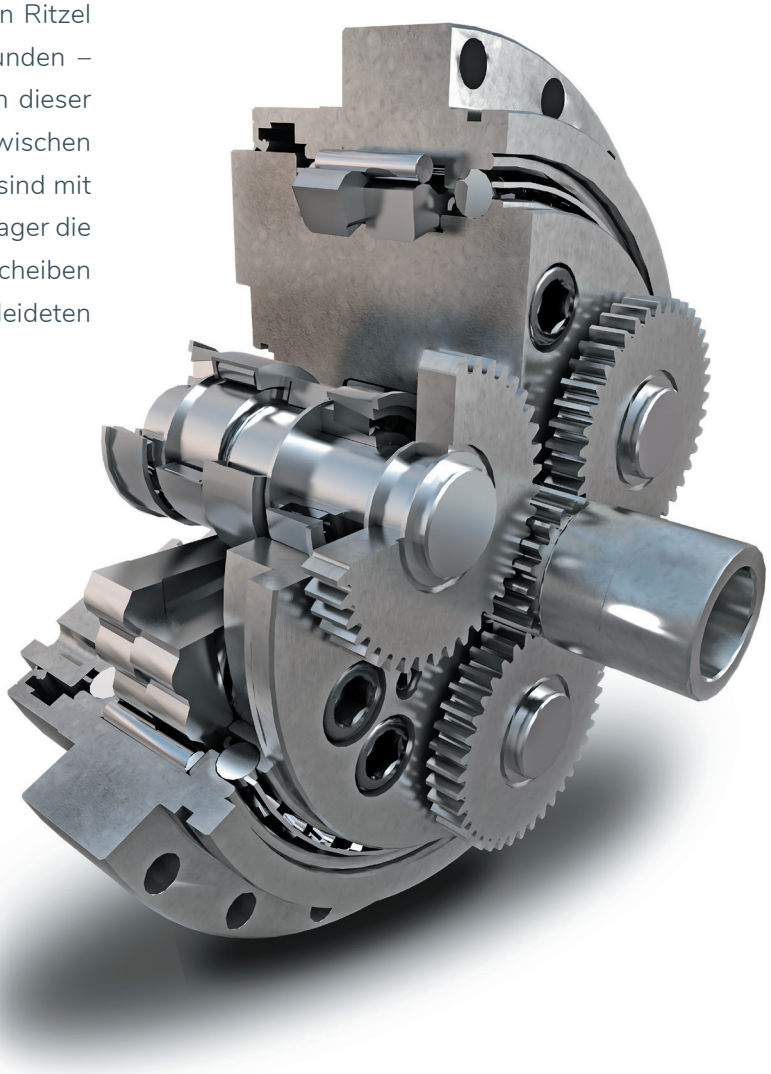

Die Vorteile

- Hohes Nenndrehmoment bis 28.000 Nm
- Minimaler Platzbedarf
- Große Schockbelastbarkeit (das 5-Fache des Nenndrehmoments)
- Extreme Präzision (Hystereseverlust < 1 arcmin)
- Hohe Steifigkeit
- Geringes Massenträgheitsmoment
- Unempfindlich gegen Vibrationen
- Sehr verschleißarm
- Hohe Lebensdauer

Extrem präzise und hohe Positioniergenauigkeit

Extrem belastbar, widerstandsfähig sowie verschleißarm

Äußerst kompakte und leichte Bauweise

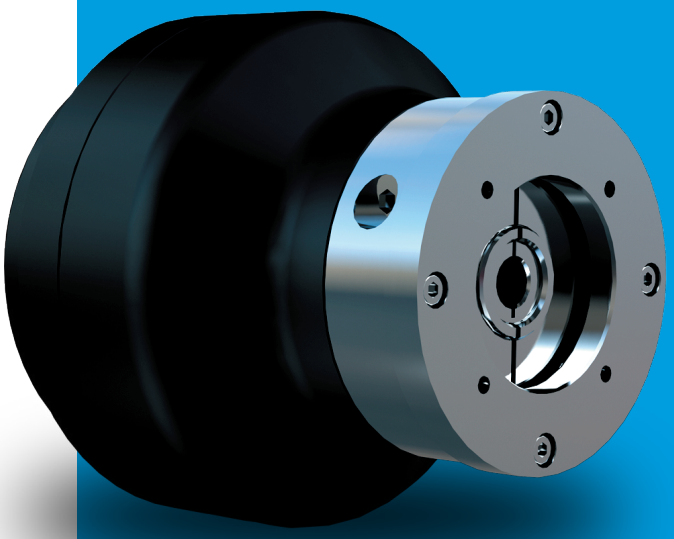

Das RV-Prinzip: Zuverlässige und präzise Zykloidgetriebe

Besuchen Sie auch unseren Kanal auf Youtube. Einfach **QR-Code scannen** und das Erklärvideo zum zweistufigen Untersetzungsprinzip von Nabtesco entdecken.

Das **N**eco®-Line Up im Überblick

Beispiel Materialkurztext:

G1 - 0**25**N - **A**19 - 0**41**G - **ZZZZ** - **VCDA**

Serie | Baugröße | Gehäuseform (A oder B) | Untersetzung | Reduzierhülse (4-stelliger Code) | Flansch (4-stelliger Code)

	Serie	Baugröße	Gehäuseform (A oder B)*	Untersetzung	Reduzierhülse (4-stelliger Code)	Flansch (4-stelliger Code)
Beispiel:	G1	-025N	-A19	-041G**	-ZZZZ	-VCDA
Neco		25	A19	41 63 81 107,66 126 137 164,07	siehe Seite 8	siehe Seite 8
			B19			
		42	A24	41 61 81 93 105 126 141 164,07	siehe Seite 12	siehe Seite 12
			B24			
		80	A32	41 81 101 129 141 171	siehe Seite 16	siehe Seite 16
			B32			
		125	A35	41 81 102,17 121 145,61 161	siehe Seite 20	siehe Seite 20
			B35			
		160	A35	41 81 102,81 125,21 156 201	siehe Seite 24	siehe Seite 24
			B35			

* A-Typ: von Abtriebsseite verschraubt / B-Typ: von Eintriebsseite verschraubt
** G: Geschliffene Verzahnung

Konfigurieren Sie Ihr Getriebe

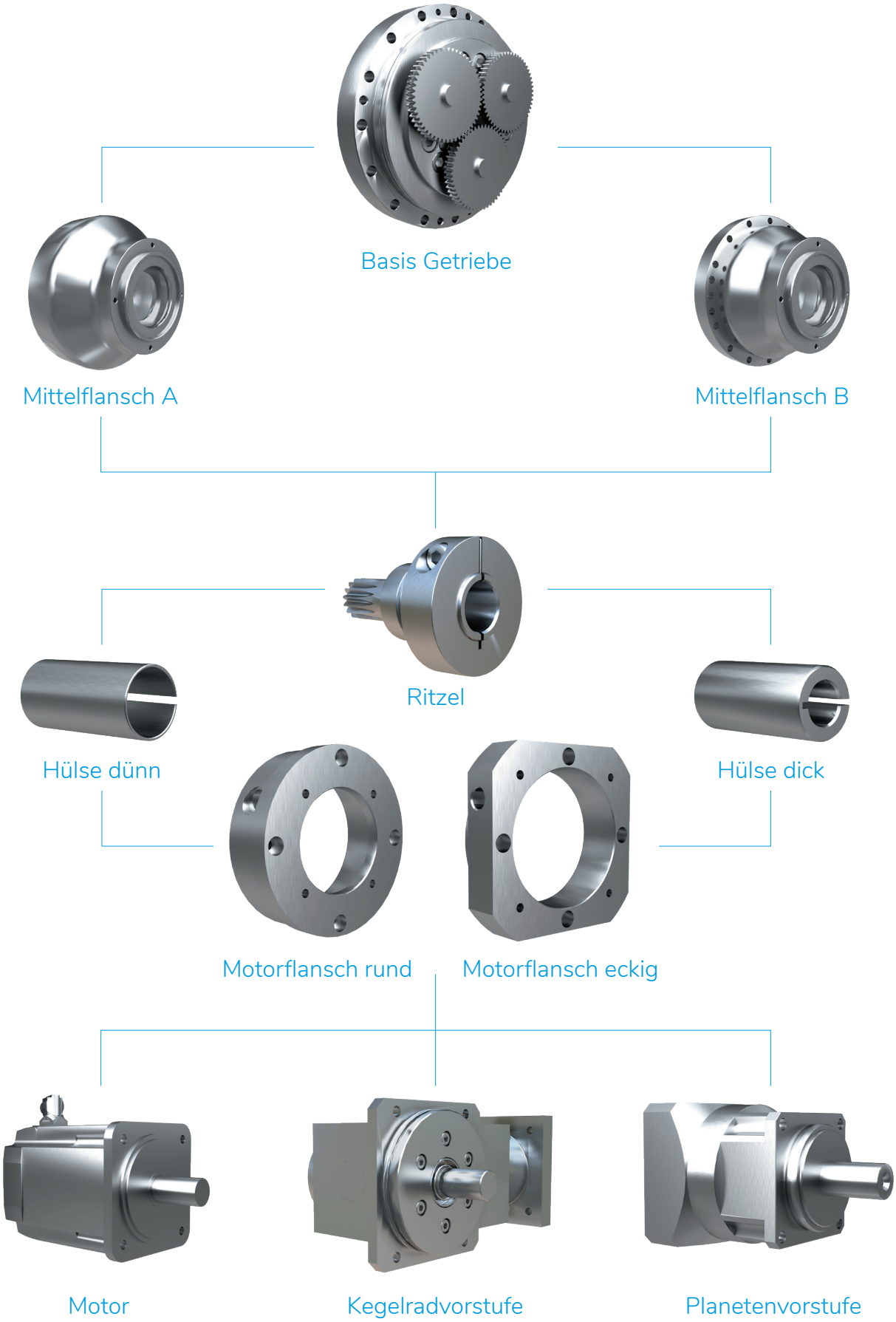

Baureihe
Neco®-25

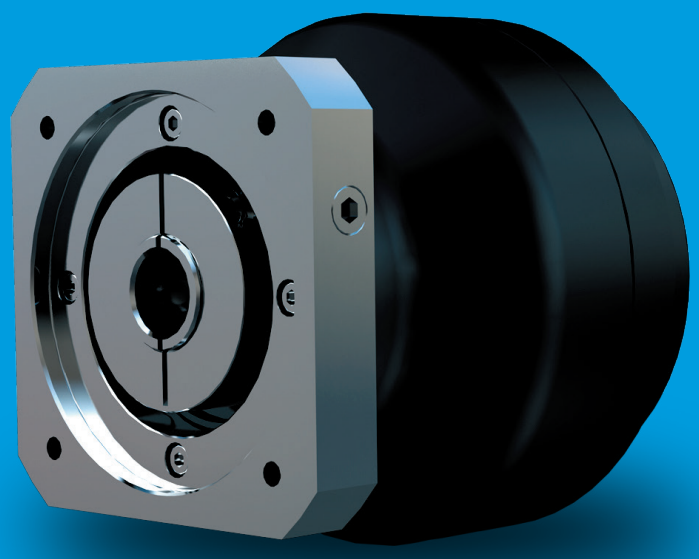

Baureihe **N**eco®-25

Technisches Datenblatt

Produktbezug			*1	G1025Nx19						
Nenn-Abtriebsdrehmoment	T_0	Nm	*2	245						
Nenn-Abtriebsdrehzahl	N_0	rpm	*2	15						
Referenz Lebensdauer	K	hrs	*2	6.000						
Untersetzung	R		*3	41	63	81	107,66	126	137	164,07
Erlaubtes Beschl.-/Verzög.- Moment	T_{S1}	Nm		612						
Mom. zulässiges Höchstmoment	T_{S2}	Nm		1.225						
Zulässige Abtriebsdrehzahl [100 %]	N_{S0}	rpm	*4	57						
Zulässige Abtriebsdrehzahl [40 %]	N_{S1}	rpm	*4	110						
Hystereseverlust		arc.min		0,5						
Winkelübertragungsfehler		arc.sec		70						
Zulässiges Kippmoment	M_{01}	Nm	*5	784						
Kurzzeitig zul. Kippmoment (max.)	M_{02}	Nm		1.568						
Zulässige Radialkraft	W_r	N	*6	6.975						
Verdrehsteifigkeit (Ref.)		Nm/ arc.min		61						
Wirkungsgrad Start (Ref.-Wert)		%		80						
Umgebungstemperatur		°C		-10 ... +40						
Zul. Getriebetemp. (Gehäuse)		°C	*7	-10 ... +60						
Oberflächenschutz			*8	Im Standard-Nabtesco SS-A und schwarz-oxidiert. Motoradaption in Aluminiumausführung (keine definierte Korrosionsschutzklasse).						
Schmierstoff			*9	Nabtesco RV-Grease						
Motoranbindung				Motoradaption nach Kundenwunsch						
Zulässige Motorwellen	md	mm	*10	Ø 14 ... 19 k6/j6/h6				glatte Welle (ohne Passfeder)		
Verbindungsart				Radial-Klemmring						
Begrenzung zul. Eintriebsmoment			*11	Je nach gewählter Untersetzung und /oder Motorwelle kann eine Begrenzung erforderlich werden.						

Baureihe **N**eco®-25

Technische Zeichnung 25-A

Mit Motor Adapter

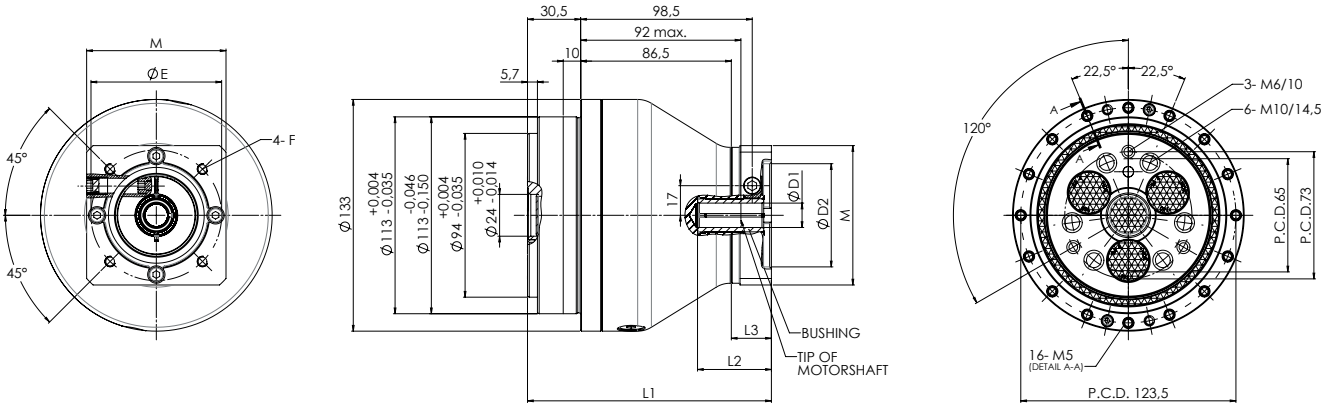

Ohne Motor Adapter

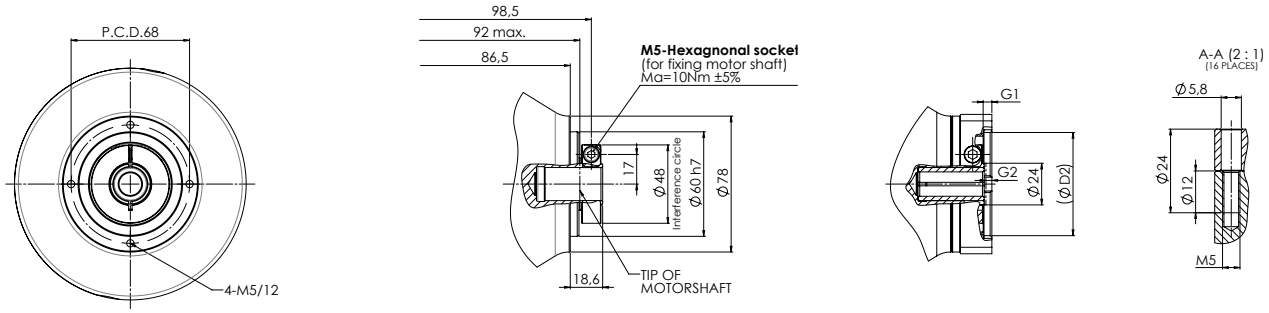

Technische Zeichnung 25-B

Mit Motor Adapter

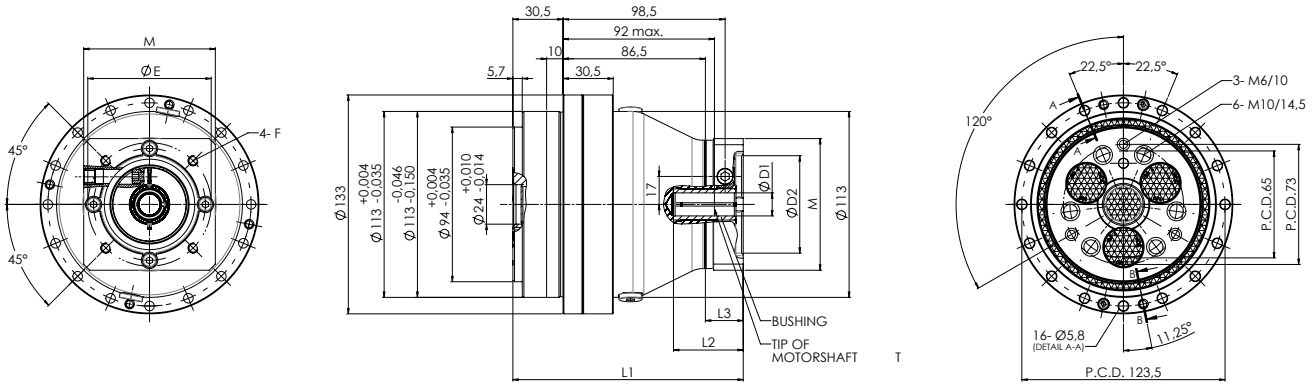

Ohne Motor Adapter

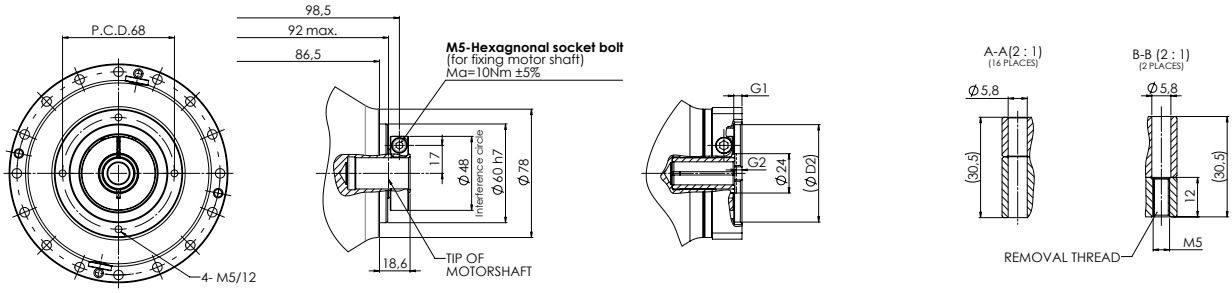

Baureihe **N**eco®-25

Easy to size

Konfigurieren Sie Ihr Wunschgetriebe schnell und einfach in nur 3 Schritten:

1. Untersetzung

Untersetzung						
41	63	81	107,66	126	137	164,07

2. Reduzierhülse

Code	B1 [mm]	B2 [mm]	LB [mm]
ZZZZ	19	ohne Hülse	
C16A		16	38
C14A		14	38

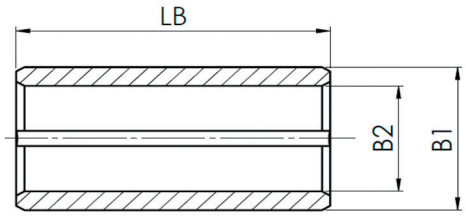

3. Motoradapter

Code	D1 [mm]	D2 [mm]	G1 [mm]	G2 [mm]	E [mm]	F [mm]	L1 [mm]	L2 [mm]	L3 [mm]	M [mm]	Getriebegewicht [kg]
ZZZZ	14 ... 19	ohne Motoradapter									
VCDA		60F7	5	3,4	75	M6/12	141	17 ... 41	23	□80	6,6
VCDB		60F7	5	3,4	75	M5/10	141	17 ... 41	23	□80	6,6
VCEA		70F7	5	4,4	90	M5/10	142	18 ... 42	24	□84	6,6
VCFA		80F7	5	3,4	100	M6	140	17 ... 41	22	□98	6,7

Baureihe
Neco®-42

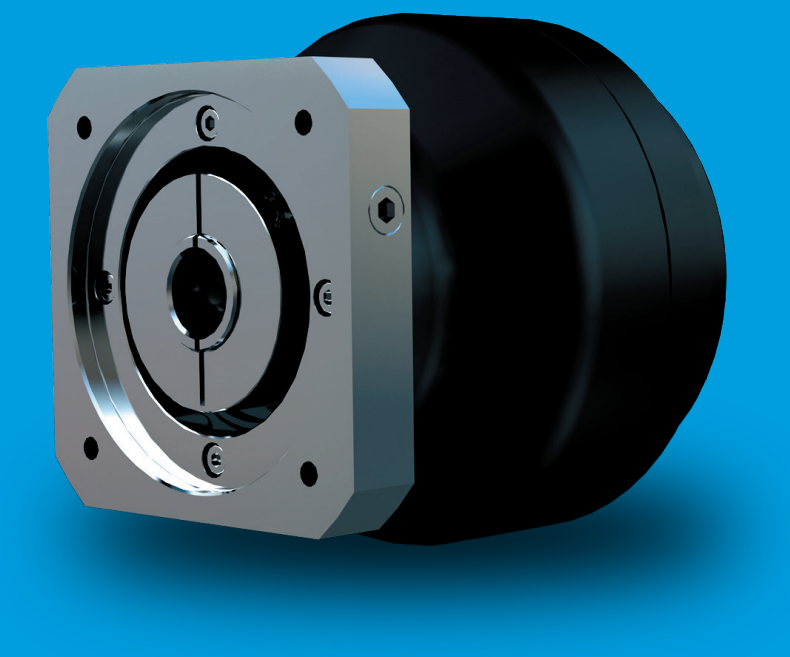

Baureihe **N**eco®-42

Technisches Datenblatt

Produktbezug			*1	G1042Nx24 ...							
Nenn-Abtriebsdrehmoment	T_0	Nm	*2	412							
Nenn-Abtriebsdrehzahl	N_0	rpm	*2	15							
Referenz Lebensdauer	K	hrs	*2	6.000							
Untersetzung	R		*3	41	61	81	93	105	126	141	164,07
Erlaubtes Beschl.-/Verzög.- Moment	T_{S1}	Nm		1.029							
Mom. zulässiges Höchstmoment	T_{S2}	Nm		2.058							
Zulässige Abtriebsdrehzahl [100 %]	N_{S0}	rpm	*4	52							
Zulässige Abtriebsdrehzahl [40 %]	N_{S1}	rpm	*4	100							
Hystereseverlust		arc.min		0,5							
Winkelübertragungsfehler		arc.sec		60							
Zulässiges Kippmoment	M_{01}	Nm	*5	1.660							
Kurzzeitig zul. Kippmoment (max.)	M_{02}	Nm		3.320							
Zulässige Radialkraft	W_r	N	*6	12.662							
Verdrehsteifigkeit (Ref.)		Nm/ arc.min		113							
Wirkungsgrad Start (Ref.-Wert)		%		80							
Umgebungstemperatur		°C		-10 ... +40							
Zul. Getriebetemp. (Gehäuse)		°C	*7	-10 ... +60							
Oberflächenschutz			*8	Im Standard-Nabtesco SS-A und schwarz-oxidiert. Motoradaption in Aluminiumausführung (keine definierte Korrosionsschutzklasse).							
Schmierstoff			*9	Nabtesco RV-Grease							
Motoranbindung				Motoradaption nach Kundenwunsch							
Zulässige Motorwellen	md	mm	*10	Ø 14 ... 24 k6/j6/h6				glatte Welle (ohne Passfeder)			
Verbindungsart				Radial-Klemmring							
Begrenzung zul. Eintriebsmoment			*11	Je nach gewählter Untersetzung und /oder Motorwelle kann eine Begrenzung erforderlich werden.							

Baureihe **N**eco®-42

Technische Zeichnung 42-A

Mit Motor Adapter

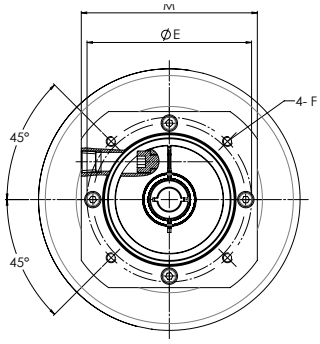

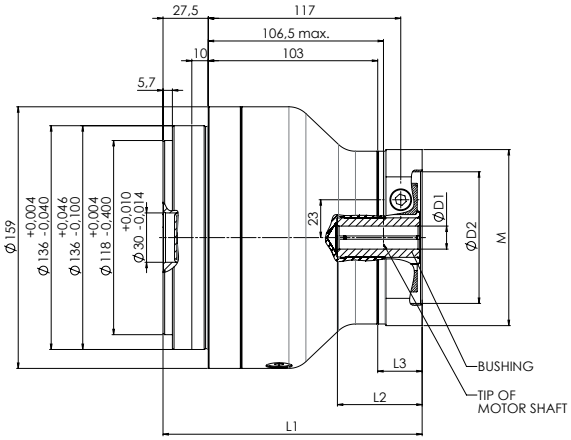

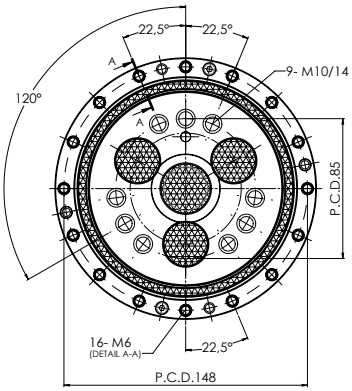

Ohne Motor Adapter

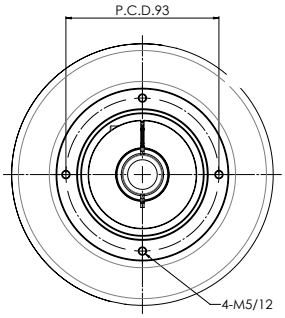

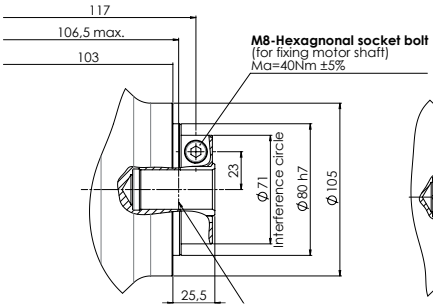

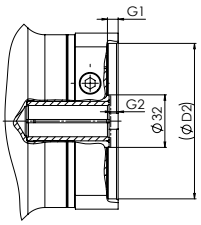

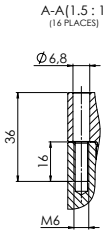

Technische Zeichnung 42-B

Mit Motor Adapter

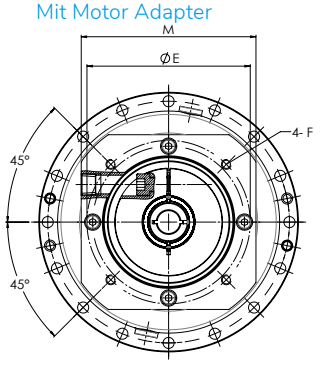

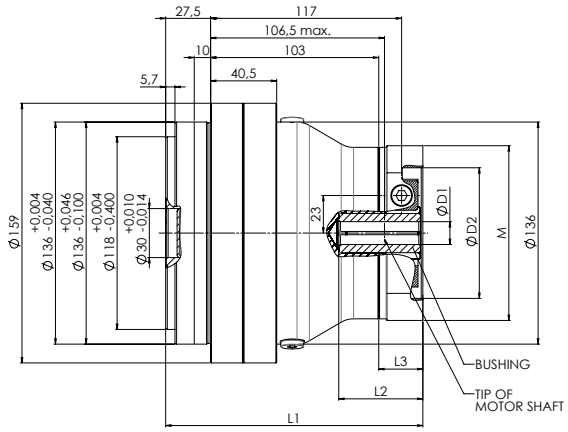

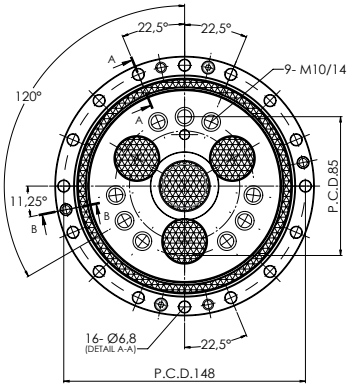

Ohne Motor Adapter

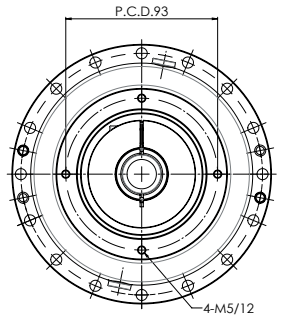

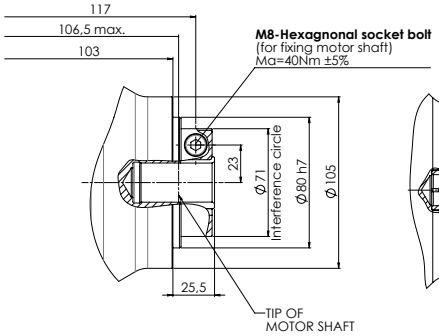

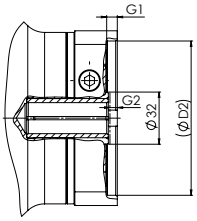

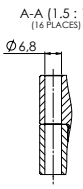

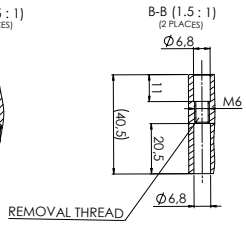

Baureihe **N**eco®-42

Easy to size

Konfigurieren Sie Ihr Wunschgetriebe schnell und einfach in nur 3 Schritten:

1. Untersetzung

Untersetzung							
41	61	81	93	105	126	141	164,07

2. Reduzierhülse

Code	B1 [mm]	B2 [mm]	LB [mm]
ZZZZ	24	ohne Hülse	
D22A		22	50
D20A		20	
D19A		19	
D16A		16	
D14A		14	

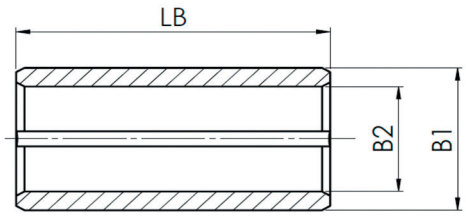

3. Motoradapter

Code	D1 [mm]	D2 [mm]	G1 [mm]	G2 [mm]	E [mm]	F [mm]	L1 [mm]	L2 [mm]	L3 [mm]	M [mm]	Getriebegewicht [kg]
ZZZZ	14 ... 24	ohne Motoradapter									
VEDA		60F7	7,5	7,5	75	M6/12	165,5	30 ... 58	34	Ø 108	10,9
VEEA		70F7	8,5	8,5	90	M5/12	166,5	30 ... 58	34	Ø 112	10,9
VEFA		80F7	8	0,5	100	M6/12	158,5	24 ... 50	27	□ 107	10,9
VEGA		95F7	6,5	4,5	115	M8/15	162,5	27 ... 55	31	□ 107	10,9
VEHA		110F7	6,5	0,5	130	M8/15	158,5	24 ... 50	27	□ 128	11,1
VEHB		110F7	8	15,5	145	M8/16	173,5	38 ... 66	42	□ 132	11,2
VEKA		130F7	14	8,5	165	M10/20	166,5	32 ... 58	35	□ 157	11,8

Baureihe
Neco®-80

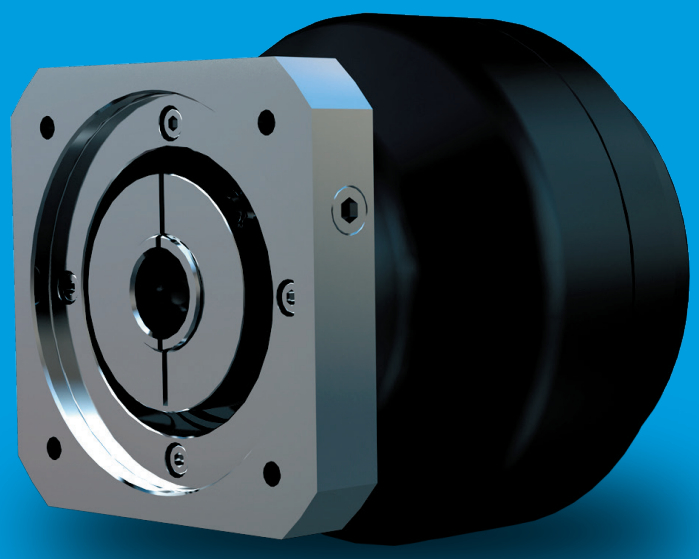

Baureihe **N**eco®-80

Technisches Datenblatt

Produktbezug			*1	G1080Nx32...					
Nenn-Abtriebsdrehmoment	T_0	Nm	*2	784					
Nenn-Abtriebsdrehzahl	N_0	rpm	*2	15					
Referenz Lebensdauer	K	hrs	*2	6.000					
Untersetzung	R		*3	41	81	101	129	141	171
Erlaubtes Beschl.-/Verzög.- Moment	T_{S1}	Nm		1.960					
Mom. zulässiges Höchstmoment	T_{S2}	Nm		3.920					
Zulässige Abtriebsdrehzahl [100 %]	N_{S0}	rpm	*4	40					
Zulässige Abtriebsdrehzahl [40 %]	N_{S1}	rpm	*4	88					
Hystereseverlust		arc.min		0,5					
Winkelübertragungsfehler		arc.sec		50					
Zulässiges Kippmoment	M_{01}	Nm	*5	2.150					
Kurzzeitig zul. Kippmoment (max.)	M_{02}	Nm		4.300					
Zulässige Radialkraft	W_r	N	*6	14.163					
Verdrehsteifigkeit (Ref.)		Nm/ arc.min		212					
Wirkungsgrad Start (Ref.-Wert)		%		80					
Umgebungstemperatur		°C		-10 ... +40					
Zul. Getriebetemp. (Gehäuse)		°C	*7	-10 ... +60					
Oberflächenschutz			*8	Im Standard-Nabtesco SS-A und schwarz-oxidiert. Motoradaption in Aluminiumausführung (keine definierte Korrosionsschutzklasse).					
Schmierstoff			*9	Nabtesco RV-Grease					
Motoranbindung				Motoradaption nach Kundenwunsch					
Zulässige Motorwellen	md	mm	*10	Ø 19 ... 32 k6/j6/h6		glatte Welle (ohne Passfeder)			
Verbindungsart				Radial-Klemmring					
Begrenzung zul. Eintriebsmoment			*11	Je nach gewählter Untersetzung und /oder Motorwelle kann eine Begrenzung erforderlich werden.					

Baureihe **N**eco®-80

Technische Zeichnung 80-A

Mit Motor Adapter

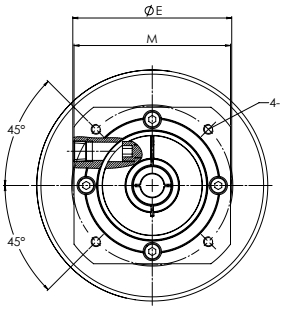

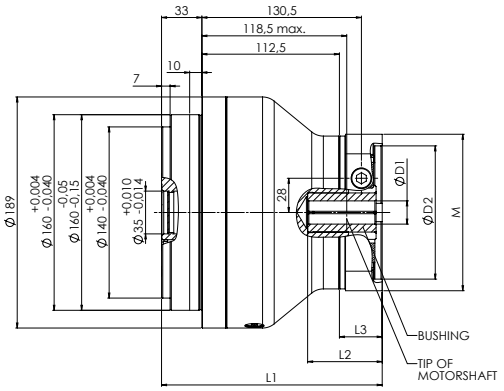

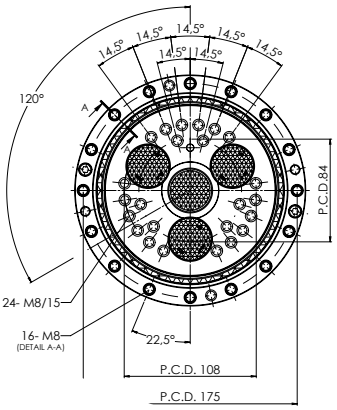

Ohne Motor Adapter

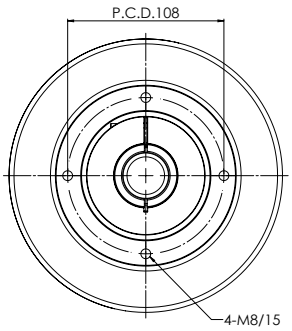

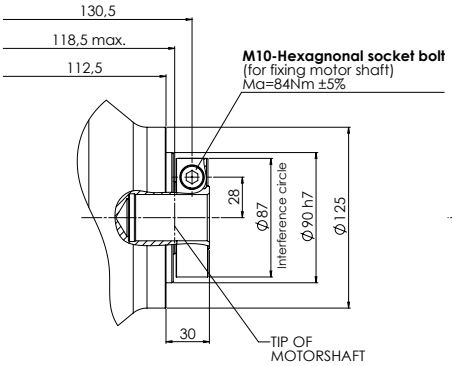

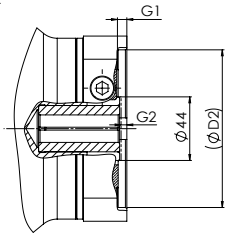

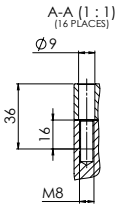

Technische Zeichnung 80-B

Mit Motor Adapter

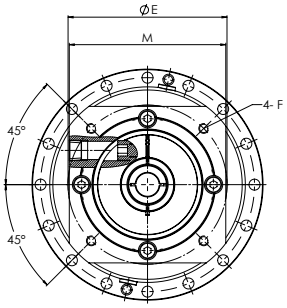

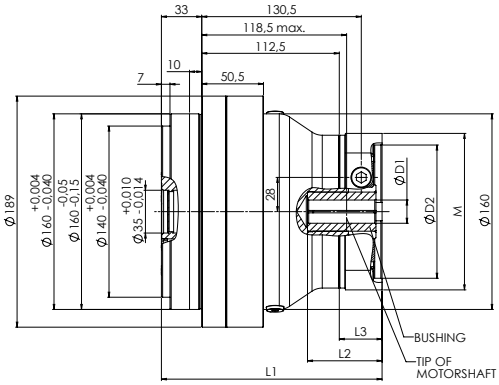

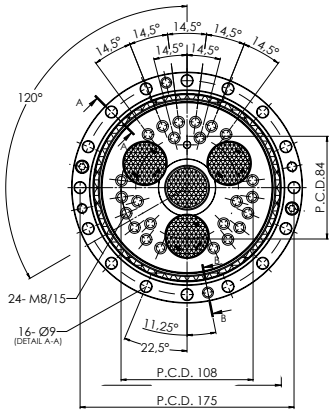

Ohne Motor Adapter

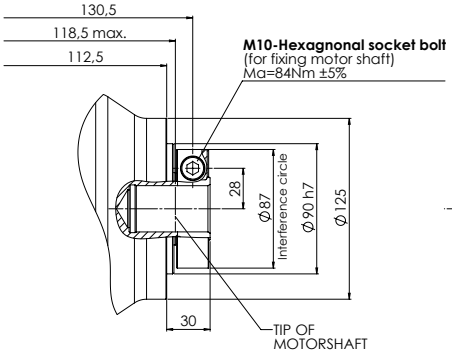

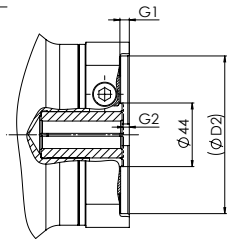

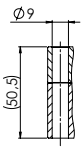

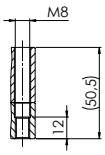

Baureihe **N**eco®-80

Easy to size

Konfigurieren Sie Ihr Wunschgetriebe schnell und einfach in nur 3 Schritten:

1. Untersetzung

Untersetzung					
41	81	101	129	141	171

2. Reduzierhülse

Code	B1 [mm]	B2 [mm]	LB [mm]
ZZZZ	32	ohne Hülse	
E28A		28	56
E25A		25	
E24A		24	
E22A		22	
E20A		20	
E19A		19	

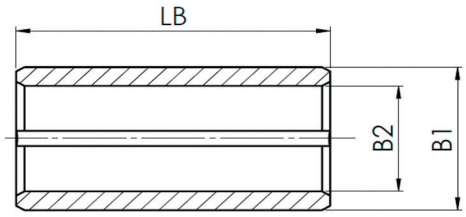

3. Motoradapter

Code	D1 [mm]	D2 [mm]	G1 [mm]	G2 [mm]	E [mm]	F [mm]	L1 [mm]	L2 [mm]	L3 [mm]	M [mm]	Getriebegewicht [kg]
ZZZZ	19 ... 32	ohne Motoradapter									
VGFA		80F7	5	5	100	M6/12	182,5	30 ... 60	36	Ø 128	16,1
VGGA		95F7	11	25,5	145	M8/20	203	50 ... 80	56,5	□ 132	16,6
VGHA		110F7	6,5	4	130	M8/16	181,5	30 ... 60	35	□ 128	16,3
VGHB		110F7	8	15,5	145	M8/16	193	41 ... 71	46,5	□ 132	16,4
VGHC		110F7	6,5	9	130	M8/16	186,5	34 ... 66	40	□ 128	16,4
VGKA		130F7	5	4	165	M10/18	181,5	30 ... 60	35	□ 157	16,9

Baureihe
Neco®-125

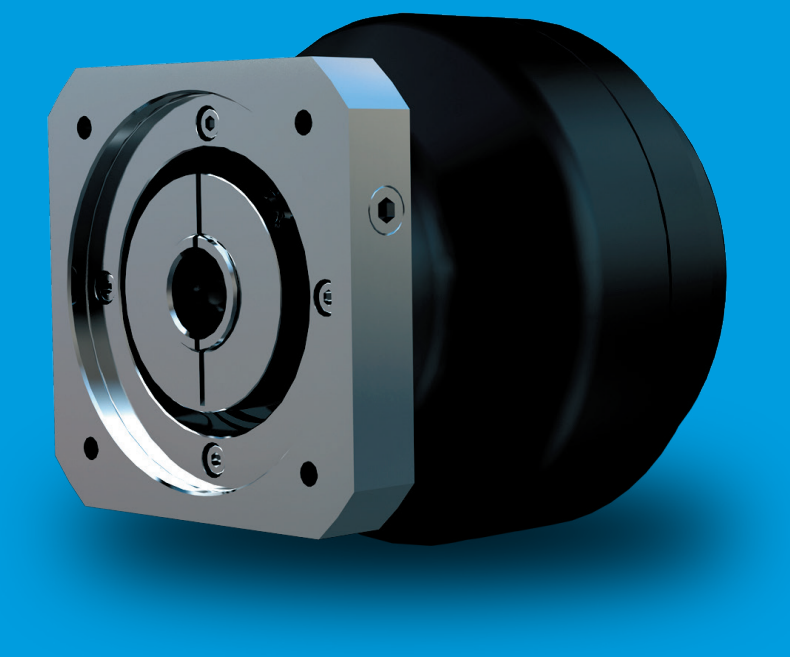

Baureihe **N**eco®-125

Technisches Datenblatt

Produktbezug			*1	G1125Nx35 ...					
Nenn-Abtriebsdrehmoment	T_0	Nm	*2	1.225					
Nenn-Abtriebsdrehzahl	N_0	rpm	*2	15					
Referenz Lebensdauer	K	hrs	*2	6.000					
Untersetzung	R		*3	41	81	102,17	121	145,61	161
Erlaubtes Beschl.-/Verzög.- Moment	T_{S1}	Nm		3.062					
Mom. zulässiges Höchstmoment	T_{S2}	Nm		6.125					
Zulässige Abtriebsdrehzahl [100 %]	N_{S0}	rpm	*4	35					
Zulässige Abtriebsdrehzahl [40 %]	N_{S1}	rpm	*4	79					
Hystereseverlust		arc.min		0,5					
Winkelübertragungsfehler		arc.sec		50					
Zulässiges Kippmoment	M_{01}	Nm	*5	3.430					
Kurzzeitig zul. Kippmoment (max.)	M_{02}	Nm		6.860					
Zulässige Radialkraft	W_r	N	*6	19.804					
Verdrehsteifigkeit (Ref.)		Nm/ arc.min		334					
Wirkungsgrad Start (Ref.-Wert)		%		80					
Umgebungstemperatur		°C		-10 ... +40					
Zul. Getriebetemp. (Gehäuse)		°C	*7	-10 ... +60					
Oberflächenschutz			*8	Im Standard-Nabtesco SS-A und schwarz-oxidiert. Motoradaption in Aluminiumausführung (keine definierte Korrosionsschutzklasse).					
Schmierstoff			*9	Nabtesco RV-Grease					
Motoranbindung				Motoradaption nach Kundenwunsch					
Zulässige Motorwellen	md	mm	*10	Ø 19 ... 35 k6/j6/h6			glatte Welle (ohne Passfeder)		
Verbindungsart				Radial-Klemmring					
Begrenzung zul. Eintriebsmoment			*11	Je nach gewählter Untersetzung und /oder Motorwelle kann eine Begrenzung erforderlich werden.					

Baureihe Neco®-125

Technische Zeichnung 125-A

Mit Motor Adapter

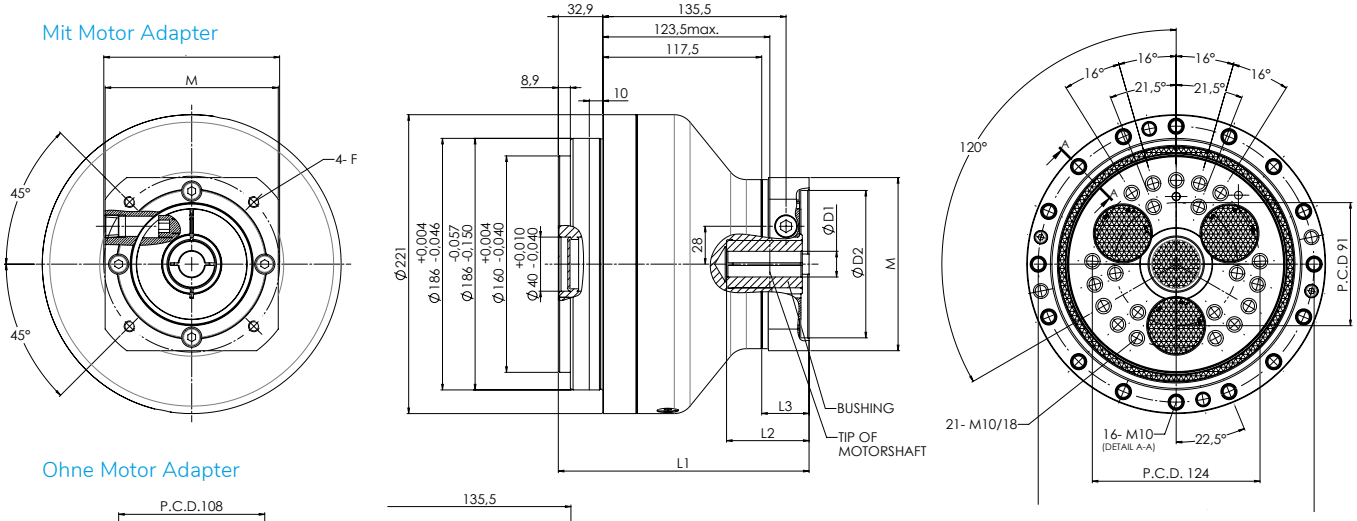

Ohne Motor Adapter

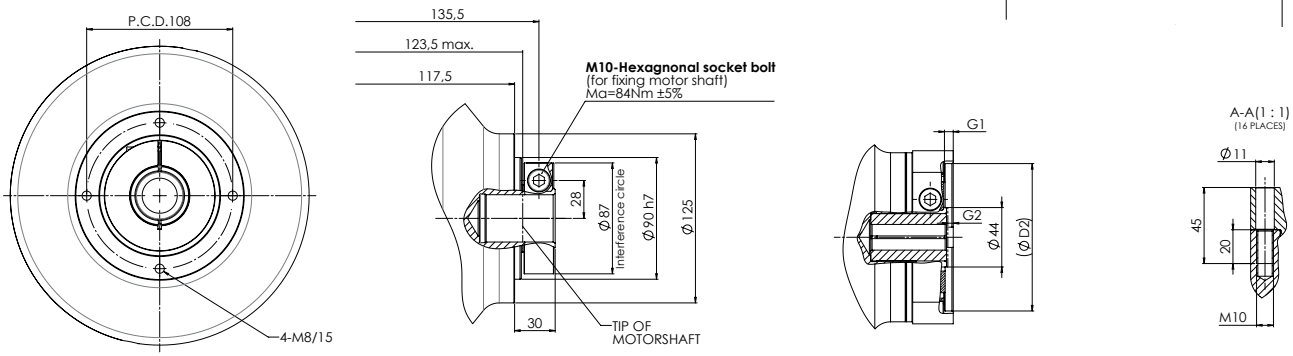

Technische Zeichnung 125-B

Mit Motor Adapter

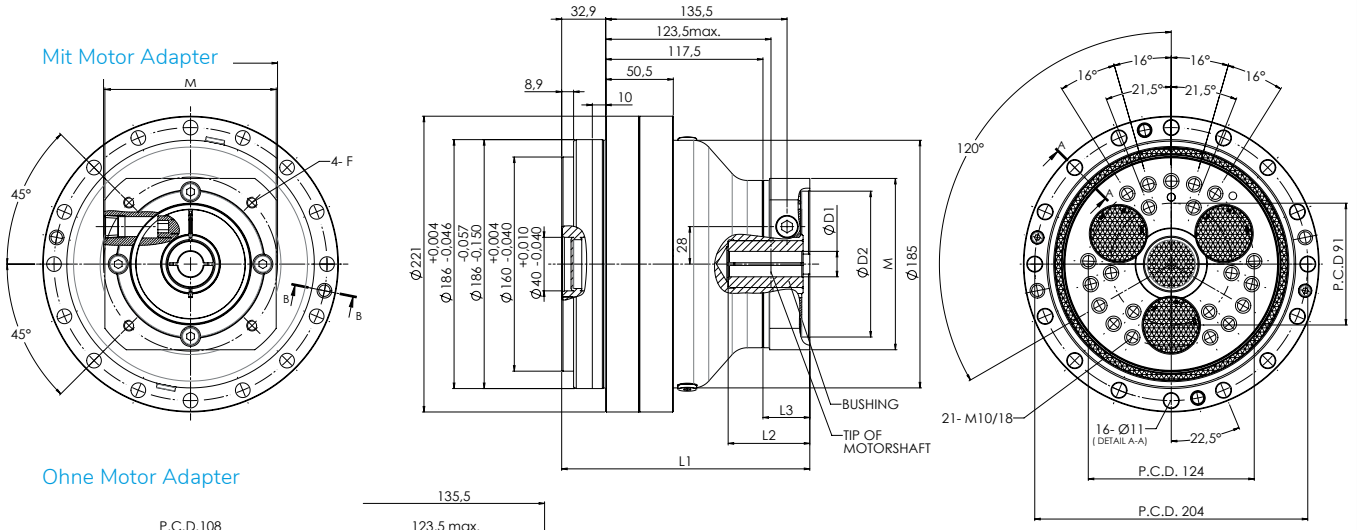

Ohne Motor Adapter

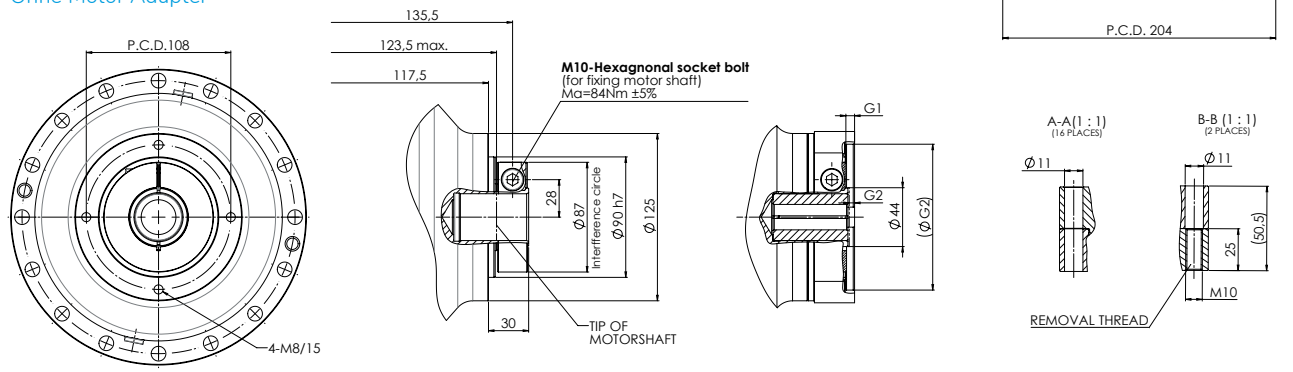

Baureihe **N**eco®-125

Easy to size

Konfigurieren Sie Ihr Wunschgetriebe schnell und einfach in nur 3 Schritten:

1. Untersetzung

Untersetzung					
41	81	102,17	121	145,61	161

2. Reduzierhülse

Code	B1 [mm]	B2 [mm]	LB [mm]
ZZZZ	35	ohne Hülse	
F32A		32	56
F28A		28	
F25A		25	
F24A		24	
F22A		22	
F20A		20	
F19A		19	

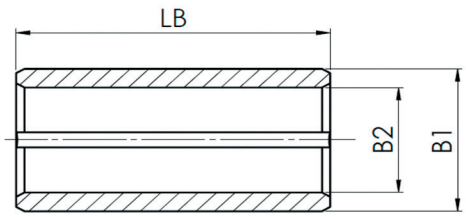

3. Motoradapter

Code	D1 [mm]	D2 [mm]	G1 [mm]	G2 [mm]	E [mm]	F [mm]	L1 [mm]	L2 [mm]	L3 [mm]	M [mm]	Getriebegewicht [kg]
ZZZZ	19 ... 35	ohne Motoradapter									
VGFA		80F7	5	5	100	M6/12	187,4	30 ... 60	36	Ø 128	23,6
VGGA		95F7	11	25,5	145	M8/20	207,9	50 ... 80	56,5	□ 132	24,1
VGHA		110F7	6,5	4	130	M8/16	186,4	30 ... 60	35	□ 128	23,7
VGHC		110F7	6,5	9	130	M8/16	191,4	34 ... 66	40	□ 128	23,9
VGHB		110F7	8	15,5	145	M8/16	197,9	41 ... 71	46,5	□ 132	23,9
VGKA		130F7	5	4	165	M10/18	186,4	30 ... 60	35	□ 157	24,4

Baureihe Neco®-160

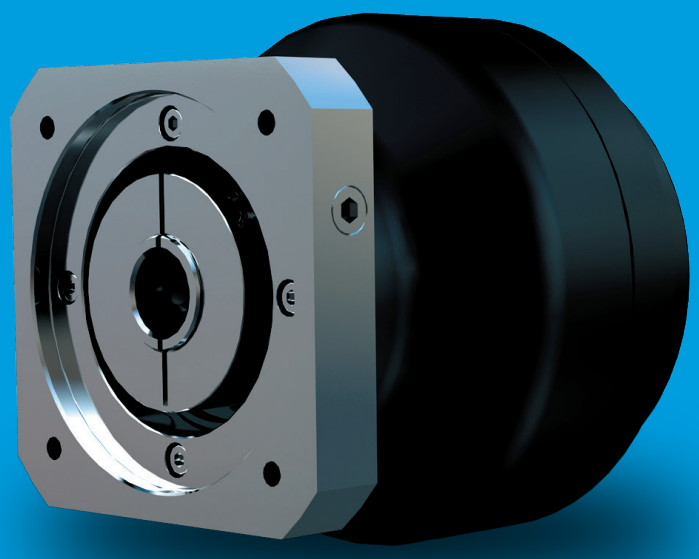

Baureihe **N**eco®-160

Technisches Datenblatt

Produktbezug			*1	G1160Nx35...					
Nenn-Abtriebsdrehmoment	T_0	Nm	*2	1.600					
Nenn-Abtriebsdrehzahl	N_0	rpm	*2	15					
Referenz Lebensdauer	K	hrs	*2	6.000					
Untersetzung	R		*3	41	81	102,81	125,21	156	201
Erlaubtes Beschl.-/Verzög.- Moment	T_{S1}	Nm		4.000					
Mom. zulässiges Höchstmoment	T_{S2}	Nm		8.000					
Zulässige Abtriebsdrehzahl [100 %]	N_{S0}	rpm	*4	19					
Zulässige Abtriebsdrehzahl [40 %]	N_{S1}	rpm	*4	48					
Hystereseverlust		arc.min		0,5					
Winkelübertragungsfehler		arc.sec		50					
Zulässiges Kippmoment	M_{01}	Nm	*5	4.000					
Kurzzeitig zul. Kippmoment (max.)	M_{02}	Nm		8.000					
Zulässige Radialkraft	W_r	N	*6	20.619					
Verdrehsteifigkeit (Ref.)		Nm/ arc.min		490					
Wirkungsgrad Start (Ref.-Wert)		%		80					
Umgebungstemperatur		°C		-10 ... +40					
Zul. Getriebetemp. (Gehäuse)		°C	*7	-10 ... +60					
Oberflächenschutz			*8	Im Standard-Nabtesco SS-A und schwarz-oxidiert. Motoradaption in Aluminiumausführung (keine definierte Korrosionsschutzklasse).					
Schmierstoff			*9	Nabtesco RV-Grease					
Motoranbindung				Motoradaption nach Kundenwunsch					
Zulässige Motorwellen	md	mm	*10	Ø 19 ... 35 k6/j6/h6			glatte Welle (ohne Passfeder)		
Verbindungsart				Radial-Klemmring					
Begrenzung zul. Eintriebsmoment			*11	Je nach gewählter Untersetzung und /oder Motorwelle kann eine Begrenzung erforderlich werden.					

Baureihe **N**eco®-160

Technische Zeichnung 160-A

Mit Motor Adapter

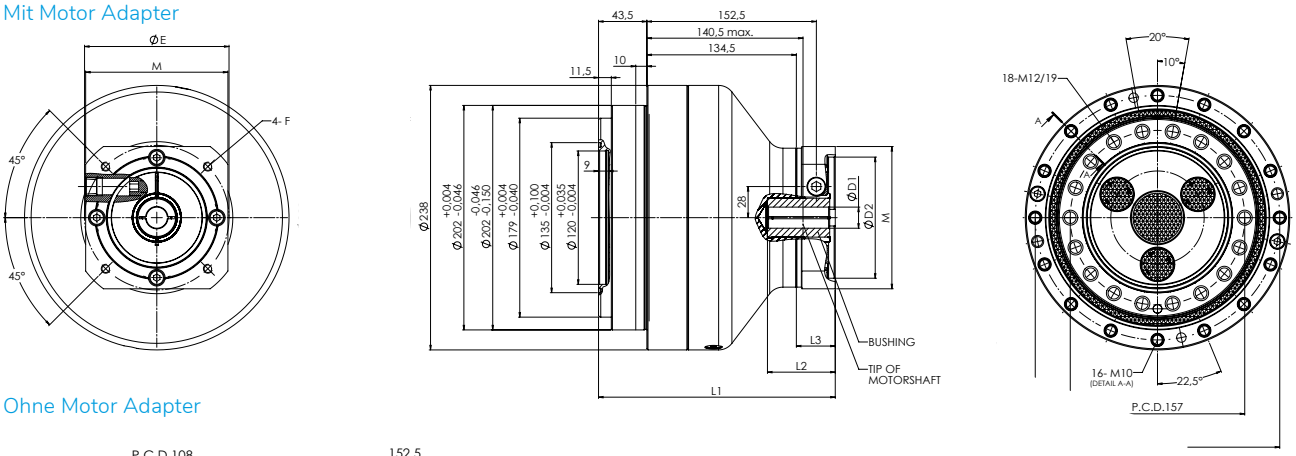

Ohne Motor Adapter

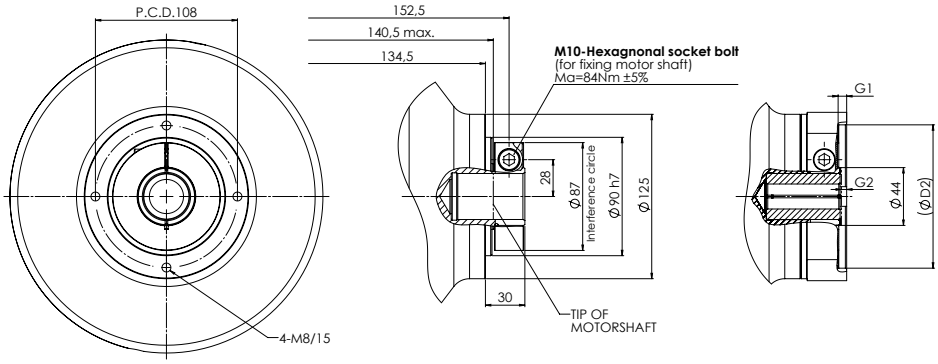

Technische Zeichnung 160-B

Mit Motor Adapter

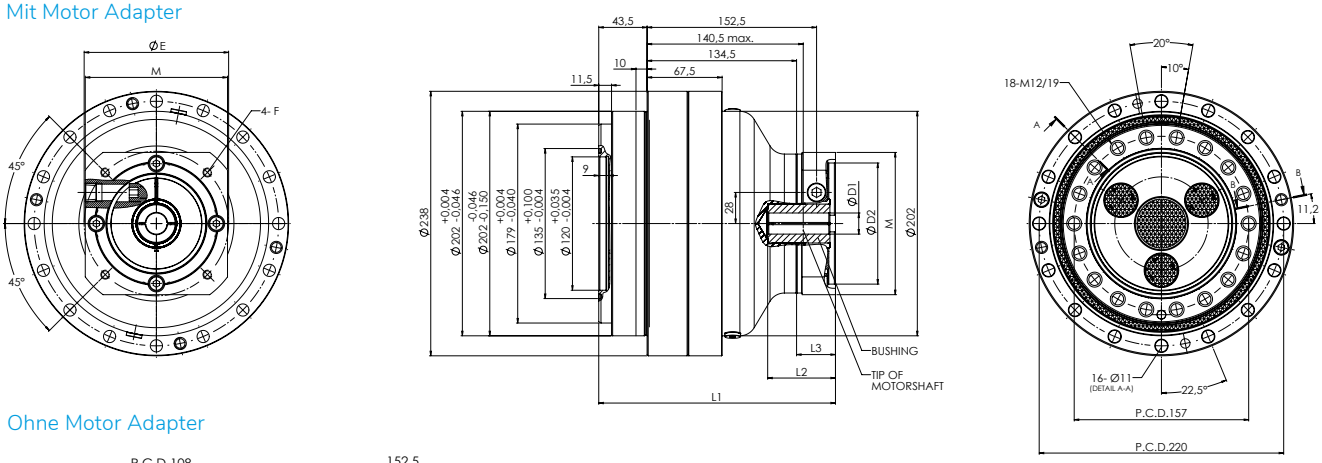

Ohne Motor Adapter

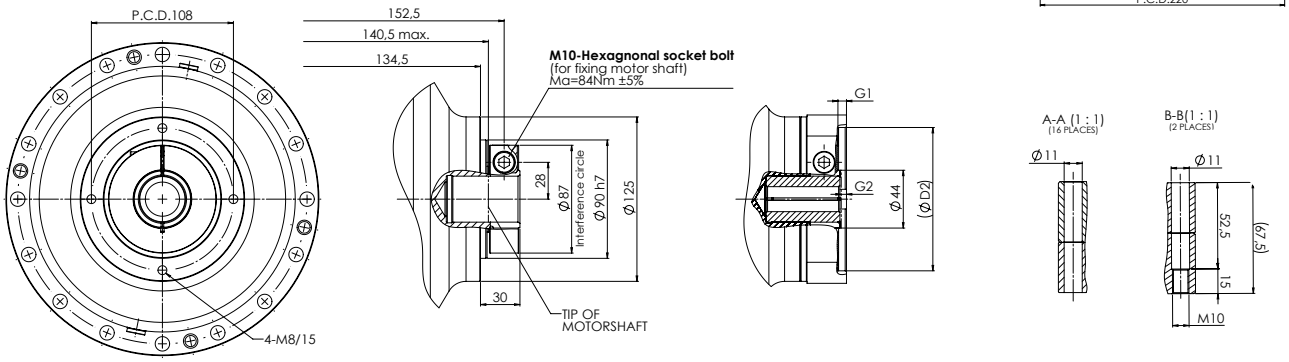

Baureihe **N**eco®-160

Easy to size

Konfigurieren Sie Ihr Wunschgetriebe schnell und einfach in nur 3 Schritten:

1. Untersetzung

Untersetzung					
41	81	102,81	125,21	156	201

2. Reduzierhülse

Code	B1 [mm]	B2 [mm]	LB [mm]
ZZZZ	35	ohne Hülse	
F32A		32	56
F28A		28	
F25A		25	
F24A		24	
F22A		22	
F20A		20	
F19A		19	

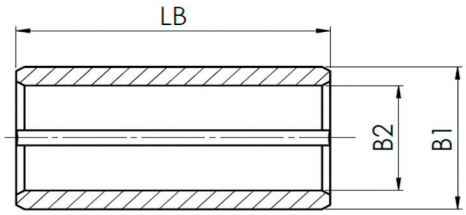

3. Motoradapter

Code	D1 [mm]	D2 [mm]	G1 [mm]	G2 [mm]	E [mm]	F [mm]	L1 [mm]	L2 [mm]	L3 [mm]	M [mm]	Getriebegewicht [kg]
ZZZZ	19 ... 35	ohne Motoradapter									
VGFA		80F7	5	5	100	M6/12	215	30 ... 60	36	Ø 128	31,9
VGGA		95F7	11	25,5	145	M8/20	235,5	50 ... 80	56,5	□ 132	32,4
VGHA		110F7	6,5	4	130	M8/16	214	30 ... 60	35	□ 128	32
VGHC		110F7	6,5	9	130	M8/16	219	34 ... 66	40	□ 128	32,2
VGHB		110F7	8	15,5	145	M8/16	225,5	41 ... 71	46,5	□ 132	32,2
VGKA		130F7	5	4	165	M10/18	214	30 ... 60	35	□ 157	32,7

Erläuterungen

*1 Alle nachfolgend angegebenen technischen Daten beziehen sich auf Produkte mit dem angegebenen Artikelcode.
Weitere Varianten und Informationen auf Anfrage

*2 Das Nenndrehmoment ist der Wert, der die Nennlebensdauer in Bezug auf die Nenndrehzahl erzeugt.
Entspricht nicht der max. möglichen Last (siehe Auslegung RV-Getriebe)

*3 Weitere Untersetzungen auf Anfrage

*4 Die zulässige Abtriebsdrehzahl unterscheidet sich je nach Lastverhältnis, Belastung und Umgebungstemperatur.
Kontaktieren Sie uns bei einer Verwendung über der zulässigen Ausgangsdrehzahl N_{s1} mit einem Lastverhältnis von 40 %.

*5 Das zulässige Kippmoment unterscheidet sich je nach Axialbelastung. Siehe "Allowable Tilting Moment Diagram"

*6 Wenn sich der Angriffspunkt der Radialkraft innerhalb der Spannweite Hauptlager befindet,
darf der zulässige Wert der Radialkraft verwendet werden.

*7 Temperatur gemessen an der Gehäuseoberfläche

*8 Für detaillierte Informationen wenden Sie sich bitte an Ihren Vertriebspartner.

*9 Weitere Schmierstoffe auf Anfrage
90 % Füllmenge (je nach Einbaulage und Anwendungsfall kann die optimale Schmierstoffmenge abweichen)

*10 Anpassung der Motorwellendurchmesser über Reduzierhülse. Zulässige Wellentoleranzen sind einzuhalten.
Eine Überprüfung der Motorschnittstelle durch Ihren Vertriebspartner wird dringend empfohlen.

*11 Das max. zulässige Eintriebsmoment ergibt sich aus Belastungsgrenzen der Getriebespezifikation.
Baulich- und konfigurationsbedingt kann es zu einer notwendigen Begrenzung des Eintriebsmoments kommen.
Kontaktieren Sie Ihren Vertriebspartner für weitere Informationen.

Haben Sie Fragen oder benötigen Sie eine Beratung?

Sprechen Sie uns an.
Unser Expertenteam hilft Ihnen gerne weiter.
Fon: +49 211 17379-0
E-Mail: info@nabtesco.de

www.nabtesco.de

Bildquellen:
Nabtesco Precision Europe GmbH, Köhler + Partner GmbH

05/2021 – Technische Änderungen vorbehalten